Gebruiksaanwijzing

HOME DELUXE
WIR MACHEN DEIN ZUHAUSE

Groefstrip met solar LED-verlichting DINA / DINA DELUXE

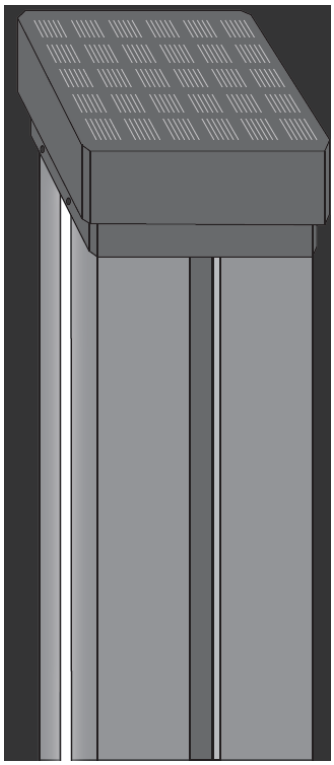

Originele gebruiksaanwijzing

Ontworpen in Duitsland

BELANGRIJK:
BEWAAR VOOR LATER GEBRUIK.
ZORGVULDIG LEZEN!

Inhoudsopgave

1. Algemeen ... 3
1.1. Productoverzicht ... 3
1.2. Algemene aanwijzingen ... 3
1.3. Garantie ... 4
2. Informatie over de gebruiksaanwijzing ... 4
2.1. Beschikbaarheid van de gebruiksaanwijzing ... 4
2.2. Informatie over de vertaling ... 4
2.3. Doelgroepen van de gebruiksaanwijzing ... 4
2.4. Uitleg van symbolen ... 5
2.5. Algemene informatie over de gebruiksaanwijzing ... 5
2.6. Beoogd gebruik ... 5
2.7. Algemene veiligheidsinstructies ... 5
3. Productkenmerken ... 7
3.1. Technische gegevens ... 7
4. Leveringsomvang en montage ... 8
4.1. Veiligheidsinstructies ... 8
4.2. Opbouw van het product ... 9
5. Toepassing ... 12
5.1. Veiligheidsinstructies ... 12
5.2. Eerste inbedrijfstelling ... 12
5.3. Bediening ... 12
6. Probleemoplossing ... 12
7. Onderhoud en verzorging ... 13
7.1. Veiligheidsinstructies ... 13
8. Demontage ... 13
8.1. Veiligheidsinstructies ... 13
9. Afvalverwerking ... 13
9.1. Veiligheidsinstructies ... 13

9.2. Algemene aanwijzingen..... 13
Elektrische en elektronische apparaten - Informatie voor particuliere huishoudens..... 14

Beste klant,

Hartelijk dank dat u voor een product van **Home Deluxe GmbH** hebt gekozen. Wij wensen u veel plezier met uw nieuwe Nutleiste met Solar LED-verlichting DINA DELUXE.

De gebruiksaanwijzing helpt u bij de montage, inbedrijfstelling, bediening en het onderhoud van het product. Lees de gebruiksaanwijzing en de veiligheidsinstructies zorgvuldig en volledig door. Neem deze instructies in acht om gevaren te voorkomen.

1. Algemeen

1.1. Productoverzicht

Model: Groeflijst met solar LED-verlichting DINA DELUXE | Artikel-ID: 28200 | Variant-ID: 73077
Groeflijst met solar LED-verlichting DINA DELUXE Zwart – Pakket 1 van 1 (6x groeflijst)
Artikel-ID: 28199 | Variant-ID: 73076
Groeflijst met solar LED-verlichting DINA DELUXE zwart – Pakket 1 van 1 (3x groeflijst)
Artikel-ID: 28198 | Variant-ID: 73075
Groefstrip met solar LED-verlichting DINA DELUXE zwart – pakket 1 van 1 (1x groefstrip)
Artikel-ID: 28197 | Variant-ID: 73074
Groefstrip van rubber DINA
Artikel-ID: 27778 | Variant-ID: 72082
Groefstrip van rubber DINA antraciet – Pakket 1 van 1 (6x groefstrip)
Artikel-ID: 27777 | Variant-ID: 72081
Groefstrip van rubber DINA antraciet – Pakket 1 van 1 (3x groefstrip)
Artikel-ID: 27776 | Variant-ID: 72080
Groefstrip van rubber DINA antraciet – pakket 1 van 1 (1x groefstrip)
Artikel-ID: 27775 | Variant-ID: 72079

1.2. Algemene informatie

Om aan onze eisen te voldoen, verbeteren we voortdurend de kwaliteit, vereenvoudigen we de montage en bediening en passen we de producten aan de wensen van de klant aan. Vanwege deze wijzigingen vindt u de actuele versie van de gebruiksaanwijzing op onze homepage.

De term "product" wordt in de gebruiksaanwijzing gebruikt voor de groefstrip met solar LED-verlichting "DINA DELUXE".

1.3. Garantie

Vanaf de aankoopdatum gelden de wettelijke aansprakelijkheids- en garantierechten.
Home Deluxe GmbH aanvaardt geen aansprakelijkheid voor schade als gevolg van het niet opvolgen van de gebruiksaanwijzing. Klachten die voortvloeien uit onjuiste montage of gebruik zijn uitgesloten van de garantie. In geval van defecten aan het product, neem dan schriftelijk contact op met onze klantenservice via het contactformulier op onze homepage, onder vermelding van de productnaam, het serienummer en een foto van het typeplaatje:

Home Deluxe GmbH
Schanzeweg 2
32312 Lübbecke
Duitsland
Tel.: +49 (0)5743 6181-0
www.home-deluxe-gmbh.de

Als je nog vragen hebt, kun je contact opnemen met onze klantenservice via het contactformulier.

2. Informatie over de gebruiksaanwijzing

2.1. Beschikbaarheid van de gebruiksaanwijzing

De gebruiksaanwijzing maakt deel uit van het product en moet volledig en in de directe omgeving van het product worden bewaard.

2.2. Informatie over de vertaling

De originele gebruiksaanwijzing is opgesteld in het Duits. Alle andere beschikbare talen zijn vertalingen van de Duitse versie.

2.3. Doelgroepen van de gebruiksaanwijzing

De gebruiksaanwijzing moet worden gelezen en nageleefd door iedereen die betrokken is bij een van de volgende activiteiten of het gebruik:

- Uitpakken
- Montage / installatie
- Inbedrijfstelling / gebruik
- Onderhoud / controle / verzorging
- Probleemoplossing / reparatie
- Afvalverwerking

2.4. Uitleg

Symbool	Uitleg symbolen
	**WAARSCHUWING** Het symbool wijst op mogelijke gevaren die kunnen leiden tot dodelijke en ernstige verwondingen. Lees de betreffende aanwijzing voordat u de betreffende montage- of toepassingsstap uitvoert.
	**INFO** Dit symbool geeft belangrijke aanwijzingen en wijst op materiële schade. Neem deze in acht voordat u de betreffende montage- of toepassingsstap uitvoert, om problemen te begrijpen en schade te voorkomen.
	**Lees de gebruiksaanwijzing** Het symbool geeft aan dat de gebruiksaanwijzing zorgvuldig moet worden gelezen voordat het apparaat wordt gemonteerd/geïnstalleerd en/of bediend.
	**CE-markering** Dit symbool geeft aan dat het product voldoet aan de geldende eisen die de Europese Gemeenschap aan ons stelt. De huidige conformiteitsverklaring is op verzoek verkrijgbaar bij Home Deluxe GmbH.
	**Afvoer van batterijen en accu's** Batterijen en accu's mogen niet met het huisvuil worden weggegooid!
	**Afvoer van elektrische en elektronische apparaten** Elektrische en elektronische apparaten mogen niet bij het huisvuil worden weggegooid!
	**Kijk niet rechtstreeks in het licht** Het symbool geeft aan dat u **niet** rechtstreeks in het licht mag kijken.

2.5. Algemene informatie over de gebruiksaanwijzing

De gebruiksaanwijzing heeft betrekking op de groefstrip met DINA DELUXE solar LED-verlichting. Deze bevat belangrijke informatie over montage, gebruik, onderhoud en reiniging. Lees de gebruiksaanwijzing, en met name de veiligheidsinstructies, zorgvuldig door voordat u het product in gebruik neemt. Bewaar de gebruiksaanwijzing zorgvuldig. Gebruik het product alleen zoals beschreven in deze gebruiksaanwijzing om onopzettelijk letsel of schade te voorkomen. Als u de groeflijst met DINA DELUXE LED-verlichting op zonne-energie aan derden doorgeeft, moet u ook deze gebruiksaanwijzing doorgeven.

2.6. Beoogd gebruik

Het product is van hoge kwaliteit, duurzaam en uitsluitend bedoeld en geschikt voor gebruik in particuliere huishoudens op een redelijke en gebruikelijke manier. Daarnaast is ons product **niet** bedoeld voor commercieel gebruik.

Gebruik het product alleen zoals beschreven in deze gebruiksaanwijzing. Elk ander gebruik wordt beschouwd als oneigenlijk gebruik en kan leiden tot materiële schade of persoonlijk letsel. De fabrikant aanvaardt geen aansprakelijkheid voor schade die ontstaat of is ontstaan door oneigenlijk of onjuist gebruik.

2.7. Algemene veiligheidsinstructies

Algemene gevaren



- Onjuist gebruik kan leiden tot aanzienlijke letsels en materiële schade. Daarom mogen montage, installatie, inbedrijfstelling, storingsverhelping, onderhouds- en reparatiewerkzaamheden alleen door gekwalificeerde personen worden uitgevoerd.
- Het product kan worden gebruikt door kinderen van 8 jaar en ouder, evenals door personen met verminderde fysieke, zintuiglijke of mentale capaciteiten of een gebrek aan ervaring en kennis, mits zij onder toezicht staan of instructies hebben gekregen over het veilige gebruik van het apparaat en de daaruit voortvloeiende gevaren begrijpen.
- Monteer het product **alleen** als de levering volledig en in perfecte staat is.
- Zorg ervoor dat alle onderdelen onbeschadigd zijn en correct zijn gemonteerd. Bij onjuiste montage bestaat er gevaar voor letsel. Beschadigde onderdelen kunnen de veiligheid en werking beïnvloeden.
- Plaats het product alleen op een veilige, vlakke en stevige ondergrond.
- Breng geen wijzigingen aan het product aan.
- Controleer regelmatig de bevestiging.
- Wees voorzichtig bij het verwijderen van gelekte batterijen, raak deze nooit rechtstreeks met de hand aan, maar gebruik hiervoor wegwerp- of huishoudhandschoenen. Als uw huid in contact komt met het zuur van de batterij, moet u uw handen grondig wassen.
- Gelekte batterijresten kunnen worden verwijderd met een vochtige doek of wattenstaafjes.
- Verwijder lege en gelekte batterijen uit het product en voer ze af volgens de wettelijke voorschriften.

Gevaar voor kinderen



- Houd kinderen uit de buurt van verpakkingsmaterialen. Er bestaat onder andere verstikkingsgevaar!
- Houd kinderen uit de buurt van het product.
- Houd kinderen tijdens de montage van het product uit de buurt van de montageplaats. De levering bevat kleine onderdelen die kunnen worden ingeslikt of ernstig letsel kunnen veroorzaken.
- Het product is geen kinderspeelgoed, geen klimwand of sporttoestel.
- Kinderen kunnen zich verwonden tijdens het spelen met het product of wanneer ze zich aan het product optrekken.
- Leg kinderen uit hoe ze op de juiste manier met het product moeten omgaan en laat ze tijdens het spelen nooit zonder toezicht achter.
- Zorg ervoor dat kleine kinderen geen kleine onderdelen in hun mond stoppen.

Gevaar voor letsel
Onjuist gebruik van het product kan leiden tot verwondingen.



- Controleer het product voor elk gebruik op zichtbare schade.
- Breng geen constructieve wijzigingen aan het product aan. Voor een wijziging is schriftelijke toestemming van de fabrikant vereist en moet deze volgens de instructies worden uitgevoerd.
- Bij beschadigingen mag het product niet meer worden gebruikt. Beschadigde onderdelen moeten worden gerepareerd of vervangen door originele reserveonderdelen.
- Zorg voor een permanente, stevige installatie van het product om letsel te voorkomen.

Gevaar voor beschadiging



- Onjuist gebruik van het product kan leiden tot schade.
- Open de verpakking niet met scherpe voorwerpen (bijv. messen, scharen of soortgelijke voorwerpen), omdat het product hierdoor beschadigd kan raken. Wees voorzichtig bij het openen.
- Als u de verpakking onvoorzichtig opent met een mes of andere scherpe voorwerpen, kan het product beschadigd raken. Ga bij het openen zeer voorzichtig te werk.
- Ga niet op het product staan, er bestaat gevaar voor vallen en kantelen.
- **Let op:** Laad niet-oplaadbare batterijen onder geen enkele omstandigheid op.

3. Productkenmerken

3.1. Technische gegevens

Groefstrip met solar LED-verlichting DINA DELUXE	
Afmetingen afdekking	11 x 4,4 x 11 cm
Afmetingen LED-groefstrip	184 x 2 x 1,9 cm
Gewicht	Set van 1: 0,78 kg Set van 3: 2,35 kg Set van 6: 4,70 kg
Materiaal afdekking zonnepaal	ABS
Materiaal LED-groefstrip	Siliconenrubber
Kleur	Zwart
Lichtkleur	Neutraal wit 4000 K
Bedrijfsspanning	3,7 V / 1500 m mAh 18650
Waterdichtheid	Paalkap: IP44 Lichtstrip: IP65
Oplaadtijd	6-8 uur
Gebruiksduur	22 uur + (volledig opgeladen batterij)

4. Leveringsomvang en montage

Controleer bij levering of de verpakking geen uiterlijke beschadigingen vertoont. Controleer bovendien direct na het uitpakken of de leveringsomvang volledig is en of het product en alle onderdelen in perfecte staat verkeren. Monteer het product alleen als de leveringsomvang volledig en onbeschadigd is.

Onderdelen/delen (verschilt afhankelijk van de gekozen hoeveelheid (1x, 3x, 6x))

Nr.	Beschrijving	Aantal	Afbeeldingen
1	Afdekking	1	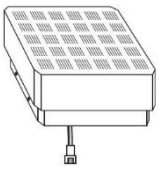
2	Groefstrip	1	
A	Schroef	4	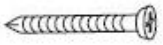

4.1. Veiligheidsinstructies

Alle informatie met betrekking tot veiligheid en gezondheid moet worden gelezen.

Gevaar voor letsel
Onjuist gebruik tijdens de montage kan leiden tot letsel



- Zorg ervoor dat de pakketten aan de bovenkant worden geopend. Wees zeer voorzichtig bij het openen van de pakketten, omdat er breekbare onderdelen in zitten.
- Controleer onmiddellijk na het uitpakken of de levering volledig is en of het product en alle onderdelen in perfecte staat verkeren.
- Monteer het product **alleen** als de leveringsomvang volledig en in perfecte staat is.
- Plaats het product alleen op een veilige, vlakke en stevige ondergrond.
- Houd u strikt aan de montageafmetingen en gebruik het meegeleverde montagemateriaal.
- Bedieningsfouten, montagefouten of schade die door de montage ontstaat, zijn uitgesloten van de garantie.
- Voor de montage van het product zijn minimaal 2 personen nodig.
- Draag tijdens de montage beschermende kleding, zoals veiligheidsschoenen en beschermende handschoenen.
- **Wij wijzen erop dat Home Deluxe GmbH in principe geen kosten voor montage of vakmanschap – zoals elektricienskosten of vergelijkbare kosten voor vakmensen – voor haar rekening neemt.**

4.2. Montage van het product

Het product wordt gedemonteerd geleverd en kan met weinig moeite worden gemonteerd. Volg de montage-instructies nauwkeurig op. Bij niet-naleving kan de werking en veiligheid van het product niet worden gegarandeerd.

Benodigde gereedschappen

	Cuttermessen	

- Lees de volgende instructies zorgvuldig door.
- De variant DINA heeft geen ledverlichting.

Montage van het product	
Afbeelding	**Beschrijving**
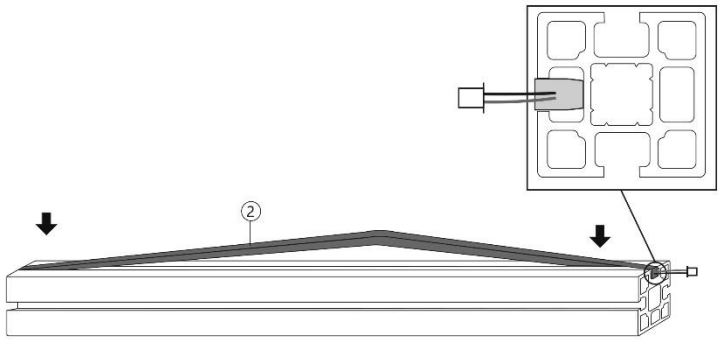	**Stap 1:** Steek de groefstrip (2) aan de uiteinden in de paal. Zorg ervoor dat de kabel door de opening wordt gevoerd.
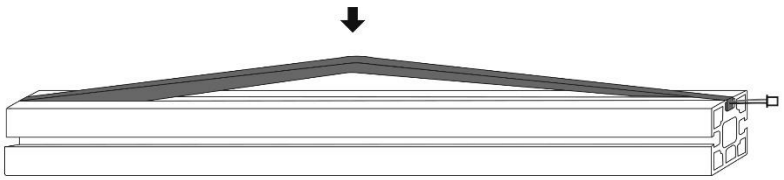	**Stap 2:** Schuif de groefstrip (2) in het midden in de paal**.**

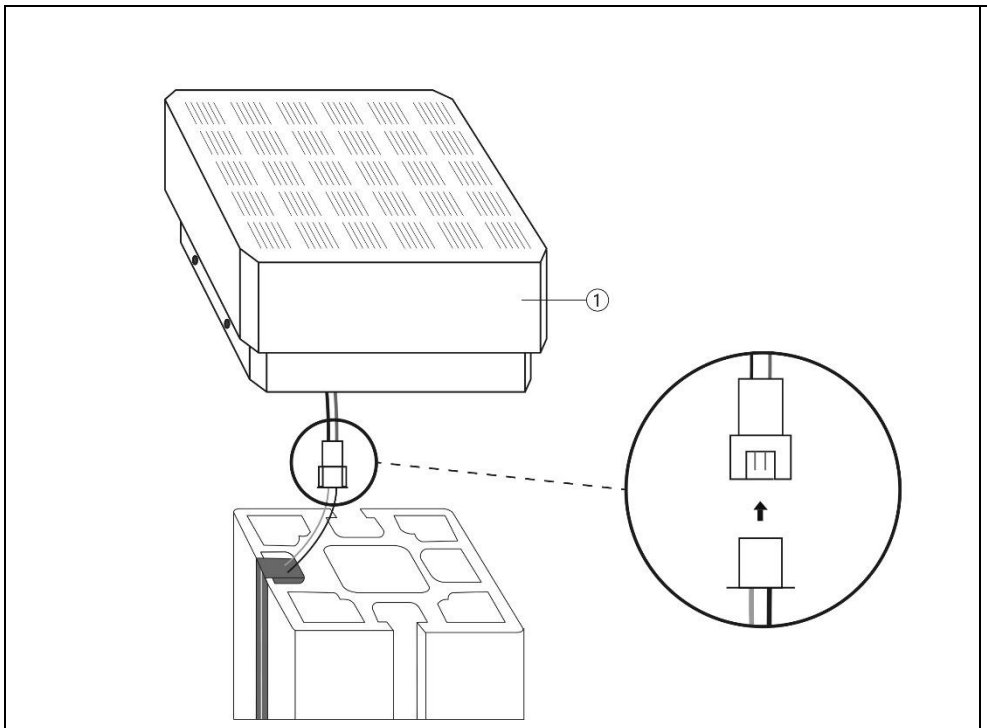

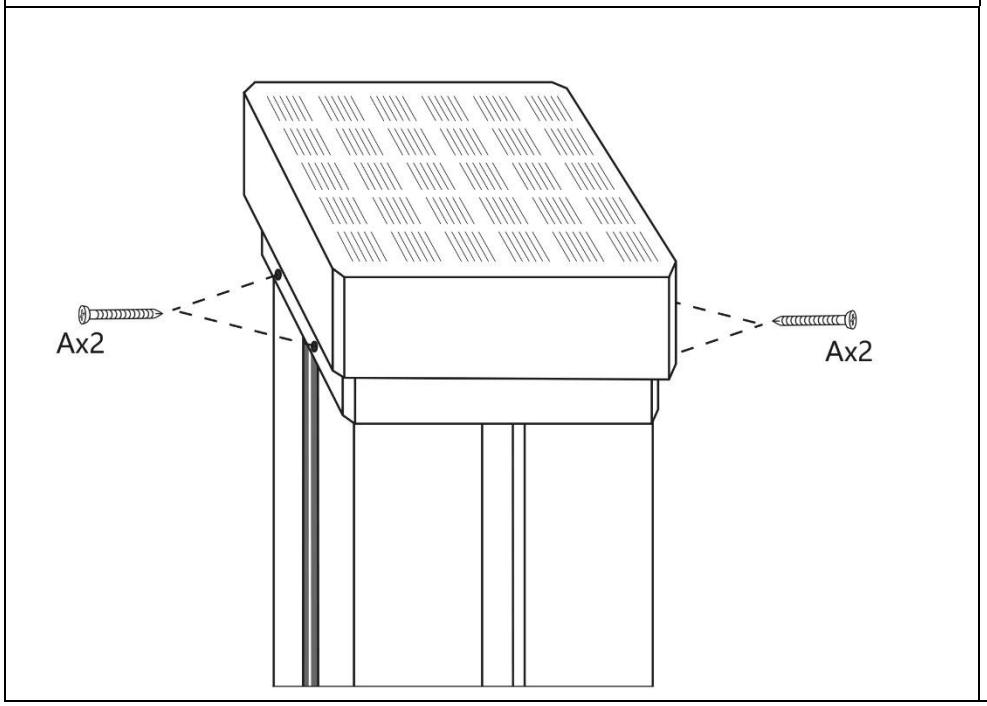

Stap 3:

Plaats de afdekking (1) en steek de kabels in elkaar.

Schroef de afdekking (1) met de schroeven (A) vast aan de paal.

Montage van het product CALLUX STRIPE

Opbouw van het product	
Afbeelding	**Beschrijving**
	**Stap 1:** Steek de groefstrip in de paal. Zorg ervoor dat de kabel door de opening wordt geleid.
	**Stap 2:** De groefstrip kan naar wens worden ingekort aan de onderkant, waar geen kabel uitsteekt.

5. Toepassing

5.1. Veiligheidsinstructies

De volgende informatie over veiligheid en gezondheid moet zorgvuldig worden gelezen.

Gevaar voor letsel
Onjuist gebruik tijdens het gebruik kan leiden tot letsel



- Gebruik geen beschadigd product.
- Breng geen wijzigingen aan het product aan.
- Het product is geen kinderspeelgoed, klimwand of sportapparaat. Kinderen mogen niet met het product spelen.
- Controleer regelmatig de bevestiging.
- **Wij wijzen erop dat Home Deluxe GmbH in principe geen kosten voor montage of vakmanschap – zoals elektricienskosten of vergelijkbare kosten voor vakmensen – voor haar rekening neemt.**

5.2. Eerste ingebruikname

Controleer het product vóór de eerste ingebruikname op beschadigingen. Het product mag alleen onbeschadigd worden gebruikt.

5.3. Gebruik

Controleer voor gebruik van het product

- of het in goede staat verkeert.

6. Probleemoplossing

Als tijdens het gebruik de volgende storingen optreden, controleer dan de volgende oorzaken van de storing aan de hand van de onderstaande tabel. Als de storing niet met de genoemde maatregelen kan worden verholpen, neem het product dan buiten gebruik.

Storing	Mogelijke oorzaak	Oplossing
Slijtage	- Veelvuldig gebruik of onjuist onderhoud	- Regelmatige reiniging en onderhoud kunnen de levensduur verlengen.
LED-verlichting brandt niet of te zwak	- De batterij is leeg of defect	- Laad de batterij voldoende op door de groefstrip overdag op een zonnige plek te plaatsen.
Snelle ontlading van de batterij	- De batterij is oud of beschadigd	- Vervang de batterij door een nieuwe zonnebatterij.

Neem contact met ons op als u nog andere problemen met het product ondervindt.

7. Onderhoud en verzorging

7.1. Veiligheidsinstructies

Gevaar voor letsel
Onjuist gebruik tijdens het gebruik kan leiden tot letsel



- Reinig de oppervlakken met warm water en een zachte borstel of doek.
- Indien nodig kunnen ook WPC-reinigers worden gebruikt.
- Gebruik geen agressieve reinigingsmiddelen of hogedrukreinigers voor het reinigen.
- Neem ook de voorschriften van de fabrikant van het reinigingsmiddel in acht.

8. Demontage

8.1. Veiligheidsinstructies

Gevaar voor letsel
Onjuist gebruik bij demontage kan leiden tot letsel



- Voor de demontage zijn minimaal 2 personen nodig.
- De demontage van het product moet in omgekeerde volgorde van de montage worden uitgevoerd. (**zie hoofdstuk Montage**)

9. Afvalverwerking

9.1. Veiligheidsinstructies

Gevaar voor letsel Onjuist gebruik van lithiumhoudende batterijen



- Oude batterijen die lithium bevatten, vormen een groot brandgevaar. Daarom moet bijzondere aandacht worden besteed aan de correcte verwijdering van oude batterijen en accu's die lithium bevatten. Bij onjuiste verwijdering kan bovendien door thermische invloeden (hitte) of mechanische beschadigingen een interne of externe kortsluiting ontstaan. Een kortsluiting kan leiden tot brand of een explosie en ernstige gevolgen hebben voor mens en milieu. Plak daarom bij lithiumhoudende batterijen en accu's vóór de verwijdering de polen af om een externe kortsluiting te voorkomen.
- Consumenten zijn wettelijk verplicht om alle batterijen en accu's, ongeacht of ze schadelijke stoffen bevatten, in te leveren bij een inzamelpunt in hun gemeente/wijk of bij een winkel, zodat ze op een milieuvriendelijke manier kunnen worden afgevoerd en waardevolle grondstoffen kunnen worden teruggewonnen.

9.2. Algemene aanwijzingen



- Voer het product en alle onderdelen af volgens de lokale en landspecifieke voorschriften, zodat schade aan het milieu wordt voorkomen.
- Onze verpakkingen zijn gemaakt van milieuvriendelijke materialen. Ze kunnen worden gerecycled en zo dienen als waardevolle grondstoffen. Voer het verpakkingsmateriaal (karton, vuilverpakkingen enz.) apart en op de juiste wijze af volgens de geldende nationale voorschriften.
- Neem contact op met de fabrikant als u twijfelt over de verwijdering.
- Informatie over de juiste verwijdering kunt u ook verkrijgen bij de lokale afvalverwerkingscentra.

Elektrische en elektronische apparaten - Informatie voor particuliere huishoudens

De Duitse wet op elektrische en elektronische apparaten (ElektroG) bevat een groot aantal eisen voor de omgang met elektrische en elektronische apparaten. De belangrijkste zijn hier samengevat.

1. Gescheiden inzameling van oude apparaten

Elektrische en elektronische apparaten die afval zijn geworden, worden als afgedankte apparaten aangeduid. Eigenaars van afgedankte apparaten moeten deze gescheiden van het ongesorteerde huishoudelijk afval inleveren. Oude batterijen en accu's die niet in het afgedankte apparaat zijn ingebouwd, evenals lampen die zonder beschadiging uit het afgedankte apparaat kunnen worden verwijderd, moeten vóór afgifte bij een inzamelpunt zonder beschadiging van het afgedankte apparaat worden gescheiden. Scheid afgedankte apparaten om ze klaar te maken voor hergebruik.

2. Batterijen en accu's



Eigenaars van oude apparaten moeten oude batterijen en accu's die niet in het oude apparaat zijn ingebouwd, in de regel scheiden van het oude apparaat voordat ze het bij een inzamelpunt inleveren. Dit geldt niet als de oude apparaten worden ingeleverd bij openbare afvalverwerkingsbedrijven en daar worden gescheiden van andere oude apparaten met het oog op hergebruik.

3. Mogelijkheden voor het inleveren van oude apparaten

Eigenaars van oude apparaten uit particuliere huishoudens kunnen deze inleveren bij de inzamelpunten van de openbare afvalverwerkingsbedrijven of bij de inzamelpunten die door fabrikanten of distributeurs in de zin van de Elektro G zijn opgezet. Een online overzicht van de inzamel- en terugnamestellen is te vinden op de website: https://www.stiftung-ear.de of https://www.take-e-back.de.

4. Kennisgeving inzake gegevensbescherming

Oude apparaten bevatten vaak gevoelige persoonsgegevens. Dit geldt met name voor apparaten op het gebied van informatie- en telecommunicatietechnologie, zoals computers en smartphones. Houd er in uw eigen belang rekening mee dat elke eindgebruiker zelf verantwoordelijk is voor het verwijderen van de gegevens op de af te voeren oude apparaten.

5. Terugnameplicht van distributeurs

Distributeurs met een verkoopoppervlakte voor elektrische en elektronische apparaten van minimaal 400 m2 en distributeurs van levensmiddelen met een totale verkoopoppervlakte van minimaal 800 m2, die meerdere keren per kalenderjaar of permanent elektrische en elektronische apparaten aanbieden en op de markt brengen, zijn verplicht

- bij de levering van een nieuw elektrisch of elektronisch apparaat aan een eindgebruiker een oud apparaat van dezelfde soort van de eindgebruiker, dat in wezen dezelfde functies vervult als het nieuwe apparaat, op de plaats van levering of in de directe omgeving daarvan kosteloos terug te nemen en
- op verzoek van de eindgebruiker oude apparaten die in geen enkele buitenafmeting groter zijn dan 25 cm, kosteloos terug te nemen in de detailhandel of in de directe omgeving daarvan; de terugname mag niet gekoppeld worden aan de aankoop van een elektrisch of elektronisch apparaat en is beperkt tot drie oude apparaten per type apparaat.

6. Betekenis van het symbool "doorgestreepte vuilnisbak"



Het symbool van een doorgestreepte vuilnisbak dat regelmatig op elektrische en elektronische apparaten wordt afgebeeld, geeft aan dat het betreffende apparaat aan het einde van zijn levensduur gescheiden van het ongesorteerde huishoudelijk afval moet worden ingezameld.

- Registratienummer van de fabrikant
- Als fabrikant in de zin van de ElektroG zijn wij geregistreerd bij de bevoegde stichting

Elektro-Altgeräte Register (Nordostpark 72, 90411 Neurenberg) onder het volgende registratienummer: WEEE-reg.-nr. DE86467979

Home Deluxe GmbH
Schanzeweg 2
32312 Lübbecke
Duitsland
Tel.: +49 (0)5743 6181-0
www.home-deluxe-gmbh.de

2025/04